8734

EN Assembly instructions: toy workbench, wood
DE Montageanleitung: Spielzeugwerkbank, Holz
FR Instructions de montage : établi pour enfants, bois
ES Instrucciones de montaje: banco de trabajo de juguete, madera
IT Istruzioni di montaggio: Banco da lavoro giocattolo, legno
NL Montagehandleiding: speelgoedwerkbank, hout
PT Instruções de montagem: bancada de trabalho para brinquedos, madeira
RU Руководство по монтажу: игрушечный верстак, дерево
CS Návod k montáži: Dětský pracovní stůl, dřevo
PL Instrukcja montażu: zabawkowy stół warsztatowy, drewno
SL Navodila za montažo: igralna delovna miza, lesena
SV Monteringsanvisning: Leksakshyvelbänk
NO Monteringsanvisning: leketøysarbeidsbenk, tre
DA Samlevejledning: Arbejdsbænk til legetøj, træ
FI Asennusohje: lelutyöpenkki, puuta
HU Szerelési útmutató: fa játék munkapad
EL Οδηγίες συναρμολόγησης: Πάγκος παιχνίδι, ξύλο
JA 組立説明書：玩具作業台、木材
AR دليل التركيب: منضدة عمل في شكل لعبة، خشبية
ZH 装配说明书： 玩具工作台， 木质
SK Návod na montáž: Detský pracovný stôl, drevo
RO Instrucțiuni de montaj: banc de lucru de jucărie, lemn
BG Инструкции за сглобяване: работна маса – играчка, дърво
HR Upute za montažu: igračka radni stol, drvo
ET Paigaldusjuhend: mängutööpink, puit
LT Montavimo instrukcija: žaislinis darbo suolas, mediena
LV Montāžas norādījumi: rotaļlieta-darbagalds, koks
MT Gwida għall-immuntar: Bank tax-xogħol tal-ġugarelli, injam
IS Samsetningarleiðbeiningar: Leikfangahefilbekkur, viður
TR Montaj talimatı: Oyuncak çalışma tezgahı, ahşap

0-3

EN WARNING! NOT SUITABLE FOR CHILDREN UNDER THREE YEARS. Contains small parts and/or small parts that can be torn off and may, for example, be swallowed. Choking hazard. Please keep the supplied address and information.

DE ACHTUNG! NICHT FÜR KINDER UNTER DREI JAHREN GEEIGNET. Kleinteile und/oder abreißbare Kleinteile enthalten, die z.B. verschluckt werden könnten. Erstickungsgefahr. Adresse und Informationen aufbewahren.

FR ATTENTION ! NE CONVIENT PAS AUX ENFANTS DE MOINS DE TROIS ANS. Contient des éléments de petite taille et/ou arrachables pouvant par exemple être avalés. Danger d'étouffement. Adresse et informations à conserver.

ES ¡ADVERTENCIA! NO CONVIENE PARA NIÑOS MENORES DE TRES AÑOS. Contiene piezas pequeñas y/o piezas pequeñas desmontables que p.ej. pueden ser ingeridas. Peligro de asfixia. Guardar la dirección e informaciones.

IT AVVERTENZA! NON ADATTO A BAMBINI DI ETÀ INFERIORE A TRE ANNI per la presenza di piccole parti che potrebbero essere ingerite e/o inalate. Pericolo di soffocamento. Conservare l'indirizzo del fabbricante e il foglio informativo.

NL WAARSCHUWING! NIET GESCHIKT VOOR KINDEREN JONGER DAN DRIE JAAR. Bevat kleine onderdelen en/of afscheurbare kleine onderdelen, die bijv. ingeslikt kunnen worden. Verstikkingsgevaar. Adres en informatie bewaren.

PT ATENÇÃO! CONTRAINDICADO PARA CRIANÇAS COM MENOS DE 3 ANOS. Contém peças pequenas e/ou peças pequenas que podem ser arrancadas podendo, por exemplo ser engolidas. Perigo de asfixia. Guardar o endereço e as informações.

RU ПРЕДУПРЕЖДЕНИЕ! НЕ ПРЕДНАЗНАЧЕНО ДЛЯ ДЕТЕЙ ВОЗРАСТОМ ДО 36 МЕСЯЦЕВ. Содержит мелкие или отделяемые детали, которые, например, могут быть проглочены. Опасность удушения. Сохранить адрес и указания.

CS UPOZORNĚNÍ! NEVHODNÉ PRO DĚTI DO TŘÍ LET. Obsahuje malé díly a/nebo oddělitelné části, které mohou děti spolknout. Nebezpečí udušení. Adresu a informace uschovejte.

PL OSTRZEŻENIE! NIE NADAJE SIĘ DLA DZIECI W WIEKU PONIŻEJ 3 LAT. Zawiera małe lub pozwalające się oderwać elementy, które mogłyby zostać np. połknięte. Niebezpieczeństwo uduszenia. Zachować adres i informacje do wykorzystania w przyszłości.

SL OPOZORILO! NI PRIMERNO ZA OTROKE MLAJŠE OD TREH LET. Vsebuje manjše in/ali lomljive dele, ki predstavljajo nevarnost zaužitja. Nevarnost zadušitve. Shranite naslov in informacije.

SV VARNING! INTE LÄMPLIG FÖR BARN UNDER TRE ÅR. Innehåller smådelar och/eller delar som kan lossna, och som till exempel skulle kunna sväljas. Risk för kvävning. Spara adress och information.

NO ADVARSEL! IKKE EGNET FOR BARN UNDER 3 ÅR. Inneholder smådeler og/eller avrivbare smådeler som f.eks. kan svelges. Kvelningsfare. Oppbevar adressen og informasjonen.

DA ADVARSEL! IKKE EGNET FOR BØRN UNDER TRE ÅR. Indeholder smådele og/eller afrivelige smådele, der f.eks. kan sluges. Kvælningsfare. Gem adressen og oplysningerne.

FI VAROITUS! EI SOVELLU ALLE KOLMIVUOTIAILLE. Sisältää pienosia ja/tai irtilähteviä pienosia, jotka on mahdollista esim. niellä. Tukehtumisvaara! Osoite ja tiedot on säilytettävä.

HU FIGYELMEZTETÉS! CSAK HÁROM ÉVNÉL IDŐSEBB GYERMEKEK SZÁMÁRA ALKALMAS. Lenyelhető és/vagy letéphető apró darabokat tartalmaz. Fulladásveszély! A címet és tudnivalókat meg kell őrizni.

EL ΠΡΟΕΙΔΟΠΟΙΗΣΗ! ΔΕΝ ΕΙΝΑΙ ΚΑΤΑΛΛΗΛΟ ΓΙΑ ΠΑΙΔΙΑ ΚΑΤΩ ΤΩΝ ΤΡΙΩΝ ΕΤΩΝ. Περιλαμβάνονται μικρά κομμάτια τα οποία π.χ. μπορεί να καταπιούν τα παιδιά. Κίνδυνος πνιγμού. Φυλάξτε τη διεύθυνση και τις πληροφορίες.

JA 警告！生後36ヶ月以下の幼児には与えないでください。小さな部品、または外れる可能性のある小さな部品を含み、これをお子様が飲み込んでしまう恐れがあります。 窒息する危険があります。 連絡先および説明書を保管してください。

AR تحذير ! غير صالحٍ مطلقاً للأطفال من تحت الـ 36 شهراً من العمر . لإحتوائها على قطع صغيرة أو على قطع صغيرة قابلة للإنتزاع والتي على سبيل المثال من الممكن أن تُبتلع . خطر الإختناق .

ZH 警告！不适合36个月以下的儿童。内含小零件和（或）易断裂的小零件，请避免不慎吞食等情况发生。可能有窒息的危险。保存地址和信息。

SK UPOZORNENIE! NEVHODNÉ PRE DETI DO TROCH ROKOV. Obsahuje drobné diely / alebo drobné diely, ktoré sa môžu odtrhnúť, ktoré je napr. možné prehltnúť. Nebezpečenstvo dusenia. Uschovajte si adresu a informácie.

RO AVERTISMENT! CONTRAINDICAT COPIILOR MAI MICI DE TREI ANI. Conține piese mici și/sau piese mici detașabile, care pot fi, de ex., înghițite. Pericol de sufocare internă. Păstrați adresa și informațiile.

BG ВНИМАНИЕ ! НЕПОДХОДЯЩО ЗА ДЕЦА ПОД ТРИГОДИШНА ВЪЗРАСТ. Съдържа дребни части и/или лесни за откъсване дребни части, които могат например да бъдат погълнати. Опасност от задавяне. Запазете адреса и данните.

HR UPOZORENJE! IGRAČKA NIJE PRIKLADNA ZA DJECU MLAĐU OD TRI GODINE. Sadrži male dijelove i / ili male dijelove koji se mogu otkinuti i npr. progutati. Opasnost od gušenja. Sačuvajte adresu i informacije.

ET HOIATUS. EI OLE SOBIV ALLA KOLMEAASTASTELE LASTELE. Sisaldab väikesi ja/või lahti rebitavaid osi, mida on võimalik näiteks alla neelata. Kägistamisoht. Säilitage aadress ja teave.

LT ĮSPĖJIMAS! NETINKA VAIKAMS IKI 3 METŲ. Sudėtyje yra mažų ir (arba) nuplėšiamų smulkių dalių, kurias, pvz., galima praryti. Pavojus užspringti. Saugoti adresą ir informaciją.

LV BRĪDINĀJUMS. NAV PIEMĒROTS BĒRNIEM, KAS JAUNĀKI PAR TRIM GADIEM. Ietilpst sīkas daļiņas un/vai atdalāmas sīkas daļiņas, kuras, piemēram, var norīt. Aizrīšanās risks. Uzglabājiet adresi un informatīvos materiālus.

MT TWISSIJA! MHUX ADDATTAT GĦAL TFAL TAĦT IT-TLIET SNIN. Komponenti żgħar u/jew komponenti żgħar li jistgħu jinqalgħu inklużi, li eż. jistgħu jinbelgħu. Periklu li wieħed jifga. Żomm indirizz u informazzjoni.

IS VIÐVÖRUN! EKKI VIÐ HÆFI BARNA YNGRI EN ÞRIGGJA ÁRA. Inniheldur smáa hluta og/eða smá hluta sem hægt er að taka af sem hægt væri að gleypa, til dæmis. Köfnunarhætta. Geymið heimilisfang og upplýsingar á öruggum stað.

TR UYARI. 3 YAŞININ ALTINDAKİ ÇOCUKLAR İÇİN UYGUN DEĞİLDİR. Küçük parçalar ve/veya yırtılabilecek, örneğin yutulabilecek küçük parçalar içerir. Boğulma Tehlikesi (Havasızlıktan). Adres ve bilgileri saklayın.

07BC/AV.24.S

EN Please assemble in the order shown by the numbers. Must be assembled by an adult. Check all screws on tightness regularly. Please keep non-assembled parts away from children. *Limited warranty:* Wood is a natural material. There may be deviations in colour, structure and form, but these do not constitute defective quality. Damp wipeable. Please do not use any detergents.

DE Montage bitte in der Reihenfolge der angegebenen Ziffern vornehmen. Zusammenbau durch erwachsene Person erforderlich. Bitte überprüfen Sie alle Schrauben regelmäßig auf festen Sitz. Nicht zusammengebaute Teile von Kindern fernhalten. *Limiterte Garantie:* Holz ist ein Naturmaterial. Daher kann es zu Abweichungen in Farbe, Struktur und Form kommen, welche keine Qualitätsmängel darstellen. Nebelfeucht abwischbar. Bitte verwenden Sie keine Reinigungsmittel.

FR Prière d'effectuer le montage dans l'ordre numérique. Montage à faire par un adulte. Il est important de contrôler régulièrment le serage des vis et de les resserrer éventuellement. Tenir les éléments non montés hors de la portée des enfants. *Garantie limitée:* Le bois est un matériau naturel. Il peut s'ensuivre de légères différences au niveau des couleurs, structures et formes, ce qui n'est en aucun cas un défaut de qualité. Nettoyable au brumisateur. Ne pas utiliser de détergents.

ES Por favor montar siguiendo el orden de los números indicados. Requiere montaje por parte de un adulto. Por favor compruebe regularmente que todos los tornillos estén bién fijados. Mantener las piezas no montadas fuera del alcanze de los niños. *Garantía limitada:* La madera es un material natural. Por eso se pueden presentar irregularidades en color, estructura y forma que no significan níngun defecto de calidad. Limpiable con paño húmedo. Por favor no use ningún detergente.

IT Eseguire il montaggio secondo l'ordine precisato in cifre. Il montaggio deve essere effettuato da una persona adulta. Vi preghiamo di controllare regolarmente che le viti siano avvitate forti. Tenere i pezzi smontati fuori dalla portata dei bambini. *Garanzia limitata:* Il legno è un materiale naturale. Possono pertanto verificarsi variazioni di colore, struttura e forma, che non rappresentano difetti di qualità. Lavare con panno umido. Non utilizzare detergenti.

NL Montage aub. in de aangeven volgorde van de cijfers. In elkaar bouwen moet door een volwassene gebeuren. Alstublieft regelmatig controleren of de schroeven nog goed vast zitten. Niet inelkaar gezette onderdelen bij de kinderen weghouden. *Begrensde garantie:* Hout is een natuurlijk materiaal. Hierdoor kan het tot afwijjkingen qua kleur, structuur en vorm komen, welke echter geen kwaliteitsbeperkingen zijn. Licht vochtig afneembaar. Aub. Geen schoonmaakmiddel gebruiken.

PT Executar a montagem pela ordem indicada pelos números. A montagem deve ser executada por uma pessoa adulta. Verifique regularmente se todos os parafusos estão bem apertados. Manter peças não montadas afastadas de crianças. *Garantia limitada:* A madeira é um material natural. Por esse motivo pode apresentar diferenças de cor, textura e forma, que não representam defeitos de material. Pode ser limpo ligeiramente em húmido. Não utilize detergentes.

RU Монтаж выполнять в указанной цифровойпоследовательности. Сборка должна осуществляться взрослыми. Регулярно проверяйте затяжку всех винтов. Не давайте детям не смонтированные детали. Ограниченная гарантия: Дерево – это натуральный материал. Поэтому возможны отклонения в цвет, структуре и форме, что не является дефектом качества. Влагу от тумана можно протереть. Не используйте чистящие средства.

CS Montáž provádějte v pořadí dle uvedených čísel. Sestavení musí provést dospělá osoba. Zkontrolujte prosím všechny šrouby z hlediska správného utažení. Nesestavené díly nesmějí přijít do styku s dětmi. *Omezená záruka:* Dřevo je přírodní materiál. Proto můžce docházet k odchylkám v barvě, struktuře a tvaru, které neznamenají žádní kvalitativní problém. Možnost otírání na vlhko. Nepoužívejte prosím žádné čisticí prostředky.

PL Montaż należy wykonywać w kolejności podanych liczb. Konieczny montaż przez dorosłą osobę. Należy regularnie kontrolować, czy wszystkie śruby są dobrze przykręcone. Luźne elementy należy przechowywać z dala od dzieci. *Ograniczona gwarancja:* Drewno jest produktem naturalnym. Dlatego mogą występować różnice w kolorze, strukturze i formie, które nie oznaczają wad jakościowych. Wycierać po lekkim zroszeniu powierzchni rozpyloną wodą. Nie wolno stosować środków czyszczących.

EL Η συναρμολόγηση πρέπει να γίνει με τη σειρά των αναφερόμενων αριθμών. Η συναρμολόγηση πρέπει να γίνεται από ενήλικες. Ελέγχετε τακτικά αν όλες οι βίδες είναι βιδωμένες καλά. Φυλάσσετε μακριά από παιδιά εξαρτήματα, τα οποία δεν είναι συναρμολογημένα. *Περιορισμένη εγγύηση:* Το ξύλο είναι φυσικό υλικό. Γι΄αυτό το λόγο μπορεί να υπάρχουνδιαφορές στο χρώμα, τη δομή και το σχήμα, οι οποίες δεν συνιστούν έλλειψη ποιότητας. Καθαρίζεται με ελαφρώς βρεγμένο πανί. Παρακαλείστε να μην χρησιμοποιείτε καθαριστικά.

HU A megadott számsorrendben kell összeszerelni. Az összeszerelést felnőttnek kell végeznie. Vizsgálja meg rendszeresen, hogy az összes csavar meg van-e szorítva. Az összeszereletlen darabokat gyermekek elől tartsuk elzárva. *Korlátozott garancia:* A fa természetes anyag. Ezért a színében, szerkezetében és alakjában eltérések mutatkozhatnak, ami azonban nem a gyenge minőségre utal. A lecsapódott pára letörölhető. Kérjük, hogy a tisztításhoz ne használjon tisztítószereket.

SV Monteras i den ordning som siffrorna anger. Hopsättningen måste göras av en vuxen! Kontrollera regelbundet att alla skruvar är ordentligt åtdragna. Lösa smådelar ska förvaras oåtkomligt för barn. *Begränsad garanti:* Trä är ett naturmaterial. Därför kan det uppträda avvikelser i färg, struktur och form, som inte utgör någon kvalitetsbrist. Kan torkas av med fuktad trasa. Använd inga rengöringsmedel.

SL Prosimo, montažo izvedite po vrstnem redu, po navedenih številkah. Prosimo redno preverjajte, če so vijaki trdno priviti. Nesestavljene dele varno shranite, da ne bodo dostopni otrokom. *Omejena garancija:* Les je naravni material. Možna so odstopanja barve, strukture in oblike, kar pa ne vpliva na kakovost izdelka. Rosa, ki se obrše. Prosimo, ne uporabljajte čistil za čiščenje igrače

NO Sett sammen i rekkefølgen til de angitte tallene. Montering av voksen er nødvendig. Kontroller regelmessig at alle skruer er tilstrekkelig strammet. Hold umonterte deler unna barn. Begrenset garanti: Tre er et naturlig materiale. Derfor kan det være avvik i farge, struktur og form, noe som ikke er kvalitetsfeil. Kan tørkes av med en fuktig klut. Vennligst ikke bruk rengjøringsmidler.

DA Saml venligst i rækkefølgen af de angivne numre. Samling af voksen person påkrævet. Kontroller venligst alle skruer regelmæssigt for tæthed. Hold usamlede dele væk fra børn. Begrænset garanti: træ er et naturmateriale. Derfor kan der være afvigelser i farve, struktur og form, som ikke er kvalitetsfejl. Kan tørres af med en fugtig klud. Brug venligst ikke rengøringsmiddel.

FI Kokoa numeroidussa järjestyksessä. Kokoaminen on jätettävä aikuisen tehtäväksi. Tarkastathan kaikkien ruuvien tiukkuuden säännöllisesti. Pidä kokoamattomat osat kaukana lapsista. Rajoitettu takuu: puu on luonnonmateriaali. Siksi sen väri, rakenne ja muoto voivat vaihdella. Tämä ei ole laatuvirhe. Voidaan pyyhkiä kostealla. Älä käytä puhdistusaineita.

JA 指定されている数字の順番に組み立ててください。大人と一緒に 組み立てるのが必要です。全てのねじがしっかりと固定されているか定期的にご確認ください。組み立てられていない部品は子どもの手の届かないところに置いてください。限定保証：木材は自然材です。このため色や構造や形状に違いのある場合がありますが品質の欠陥 ではありません。湿らせた布で拭くことができます。洗剤はご利用にならないでください。

AR يُرجى التجميع حسب ترتيب الأرقام المعطاة يلزم التجميع بواسطة شخص بالغ يُرجى التحقق من إحكام ربط كل البراغي بانتظام احتفظ بالأجزاء غير المجمعة بعيدًا عن متناول الأطفال ضمان محدود الخشب مادة طبيعية لذلك، قد تكون هناك انحرافات في اللون والبنية والشكل، وهي ليست من عيوب الجودة يمكن المسح بقطعة قماش مبللة من فضلك لا تستخدم أي مواد تنظيف

ZH 请按照所标注数字的顺序进行安装。需要由 成年人进行组装。请定期检查所有螺栓是否紧密配合。未组装的零件必须远离儿童。有限的担保：木材是一种天然材料。因此，在颜色、结构和形状方面可能存在偏差，这些并不是 质量缺陷。可哈气弄湿擦拭。请不要用任何清洁剂。

BG Сглобете частите, като спазвате последователността на посочените цифри. Сглобяването трябва да се направи от възрастен. Редовно проверявайте дали всички винтове са правилно поставени. Дръжте несглобените части далеч от деца. Ограничена гаранция: дървото е естествен материал. Затова може да има разлики в цвета, структурата и формата, които не представляват качествени дефекти. Забърсва се с леко навлажнена кърпа. Не използвайте почистващи препарати.

ET Toimige paigaldamisel numbritega näidatud järjekorras. Kokku peab panema täiskasvanu. Palun kontrollige korrapäraselt kõigi kruvide kindlat kinnitust. Hoidke kokkupanemata osad lastest eemal. Piiratud garantii: puit on looduslik materjal. Seetõttu võib esineda kõrvalekaldeid värvis, struktuuris ja vormis, mis ei kujuta endast kvaliteedidefekte. Uduniiskelt puhtaks pühitav. Palun ärge kasutage puhastusvahendeid.

HR Montažu obavljajte redoslijedom navedenim brojkama. Sastavljanje moraju obavljati odrasle osobe. Redovito provjeravajte jesu li svi vijci učvršćeni. Dijelove koji nisu složeni držite podalje od djece. Ograničeno jamstvo: drvo je prirodni materijal. Stoga može doći do odstupanja boje, strukture i oblika, što ne predstavlja propuste u kvaliteti. Može se obrisati blago navlaženom krpom. Ne upotrebljavajte sredstva za čišćenje.

LT Montuokite laikydamiesi nurodytų skaitmenų sekos. Surinkti gali tik suaugęs asmuo. Reguliariai tikrinkite, ar gerai priveržti visi varžtai. Laikykite nesurinktas dalis vaikams nepasiekiamoje vietoje. Ribota garantija: mediena – natūrali medžiaga. Dėl to gali būti spalvos, struktūros ir formos neatitikimų, kurie nėra kokybės defektai. Šluostykite lengvai sudrėkinta šluoste. Nenaudokite valiklių.

LV Montāžu veiciet, pēc kārtas ievērojot norādītos ciparus. Nodrošiniet, lai montāžu veiktu pieaugušais. Regulāri pārbaudiet, vai visas skrūves ir cieši pievilktas. Nodrošiniet, lai nesaliktajām daļām nepiekļūst bērni. Ierobežota garantija: koks ir dabīgs materiāls. Tāpēc var būt vērojamas krāsas, struktūras un formas izmaiņas, kas neietekmē kvalitāti. Noslaukiet ar mitru drānu. Neizmantojiet tīrīšanas līdzekļus.

MT Jekk jogħġbok innota li l-assemblaġġ għandu jsir fl-ordni tan-numri speċifikati. Assemblaġġ minn persuna adulta meħtieġ. Jekk jogħġbok ivverifika l-viti kollha jekk humiex issikkati sew b'mod regolari. Żomm komponenti mhux immuntati 'l bogħod mit-tfal. Żomm partijiet mhux armati 'l bogħod mit-tfal. Għaldaqstant jista' jkun hemm devjazzjonijiet fil-kulur, l-istruttura u l-forma li mhux se jippreżentaw nuqqas fil-kwalità. L-umdità tista' tintmesaħ. Jekk jogħġbok tużax prodotti tat-tindif.

RO Vă rugăm să realizați montajul în ordinea numerelor indicate. Este necesară asamblarea de către o persoană adultă. Vă rugăm să verificați în mod regulat ca șuruburile cu privire la poziția fixă. Nu lăsați la îndemâna copiilor piesele care nu sunt asamblate. Garanție limitată: lemnul este un material natural. De aceea, pot apărea diferențe în ceea ce privește culoarea, structura și forma, care nu reprezintă defecte de calitate. Se poate șterge cu o lavetă umedă. Vă rugăm să nu utilizați detergenți.

SK Montáž vykonávajte podľa poradia označeného číslami. Zloženie si vyžaduje dospelú osobu. Pravidelne kontrolujte, či sú všetky skrutky pevne pritiahnuté. Nepoužité diely uchovávajte mimo dosahu detí. Obmedzená záruka: drevo je prírodný materiál. Preto môže dochádzať k zmene farby, štruktúry a tvaru, ktoré nepredstavujú nedostatky v kvalite. Zahmlenie displeja je možné utrieť. Nepoužívajte prosím žiadne čistiace prostriedky.

IS Vinsamlegast setjið vöruna saman í þeirri númeraröð sem gefin er upp í leiðbeiningunum. Fullorðinn einstaklingur ætti að sjá um samsetninguna. Vinsamlegast yfirfarið reglulega hvort allar skrúfur séu fastar. Haldið ósamansettum hlutum leikfangsins frá börnum. Takmörkuð ábyrgð: Viður er náttúrulegt efni. Vegna þessa geta verið frávik í lit, áferð og lögun, en það er ekki merki um að um minni gæðisé að ræða. Raka má þurrka af. Vinsamlegast notið engin hreinsiefni.

TR Montaj işlemini lütfen belirtilen numara sırasına göre gerçekleştirin. Montaj işleminin yetişkinler tarafından gerçekleştirilmesi gerekir. Lütfen tüm vidaların sıkı olup olmadığını düzenli olarak kontrol edin. Monte edilmemiş parçaları çocuklardan uzak tutun. Sınırlı garanti: Ahşap doğal bir malzemedir. Bu nedenle renkte, yapıda ve şekilde değişiklikler meydana gelebilir ve bu, kalitede bir kusur olduğu anlamına gelmez. Ürün nemli bir bezle silinebilir. Lütfen herhangi bir temizlik maddesi kullanmayın.

EN	Important! Do not sit on the toy!	DE	Achtung! Nicht auf das Spielzeug setzen!
FR	Attention ! Ne pas s'asseoir sur le jouet !	ES	¡Atención! ¡No sentarse en el juguete!
NL	Pas op! Niet op het speelgoed gaan zitten.	IT	Attenzione! Non sedersi sul giocattolo!
RU	Внимание! Не ставить на игрушку!	PT	Atenção! Não sentar-se no brinquedo!
PL	Uwaga! Nie siadać na zabawce!	SV	Varning! Sitt inte på leksaken!
CS	Pozor! Nesedejte si na hračku!	NO	Merk! Ikke sitt på leketøyet!
SL	Pozor! Ne sedajte na igračo!	DA	Vigtigt! Sæt dig ikke på legetøjet!
EL	Προσοχή! Μην κάθεστε πάνω στο παιχνίδι!	FI	Huom! Älä istu leikkikalun päälle!
JA	注意!玩具の上に座らないでください!	HU	Figyelem! A játékra nem szabad ráülni!
AR	اللعبة على الجلوس عدم ! تحذير .	ZH	注意!不要坐在玩具上!
BG	Внимание! Не сядайте върху играчката!	ET	Tähelepanu! Mänguasja peale ei tohi istuda!
HR	Pažnja! Ne sjedite na igrački!	LT	Dėmesio! Nesėdėkite ant žaislo!
LV	Uzmanību! Nesēdieties uz rotaļlietas.	MT	Attenzjoni! Tpoġġix fuq il-ġugarell.
RO	Atenție! Nu vă așezați pe jucărie!	SK	Pozor! Na hračku si nesadajte !
IS	Athugið! Sitjið ekki á leikfanginu!	TR	Dikkat! Oyuncağın üzerine oturmayın!

UK CA

Made in
Lishui, China

EU-Representative:
Theo Klein GmbH
Burgstraße 14
D-76857 Ramberg

Manufactured for:
Theo Klein (HK) Ltd.
10/F, COFCO Tower,
262 Gloucester Road,
Causeway Bay, Hong Kong

UK-Representative:
Theo Klein Ltd.
162 Clewer Hill Road
Windsor, Berkshire SL4 4DB
United Kingdom

LE TRI FACILE

BAC DE TRI

8734_MONTAGE_ANLEITUNG.indd 1

24.07.23 15:02

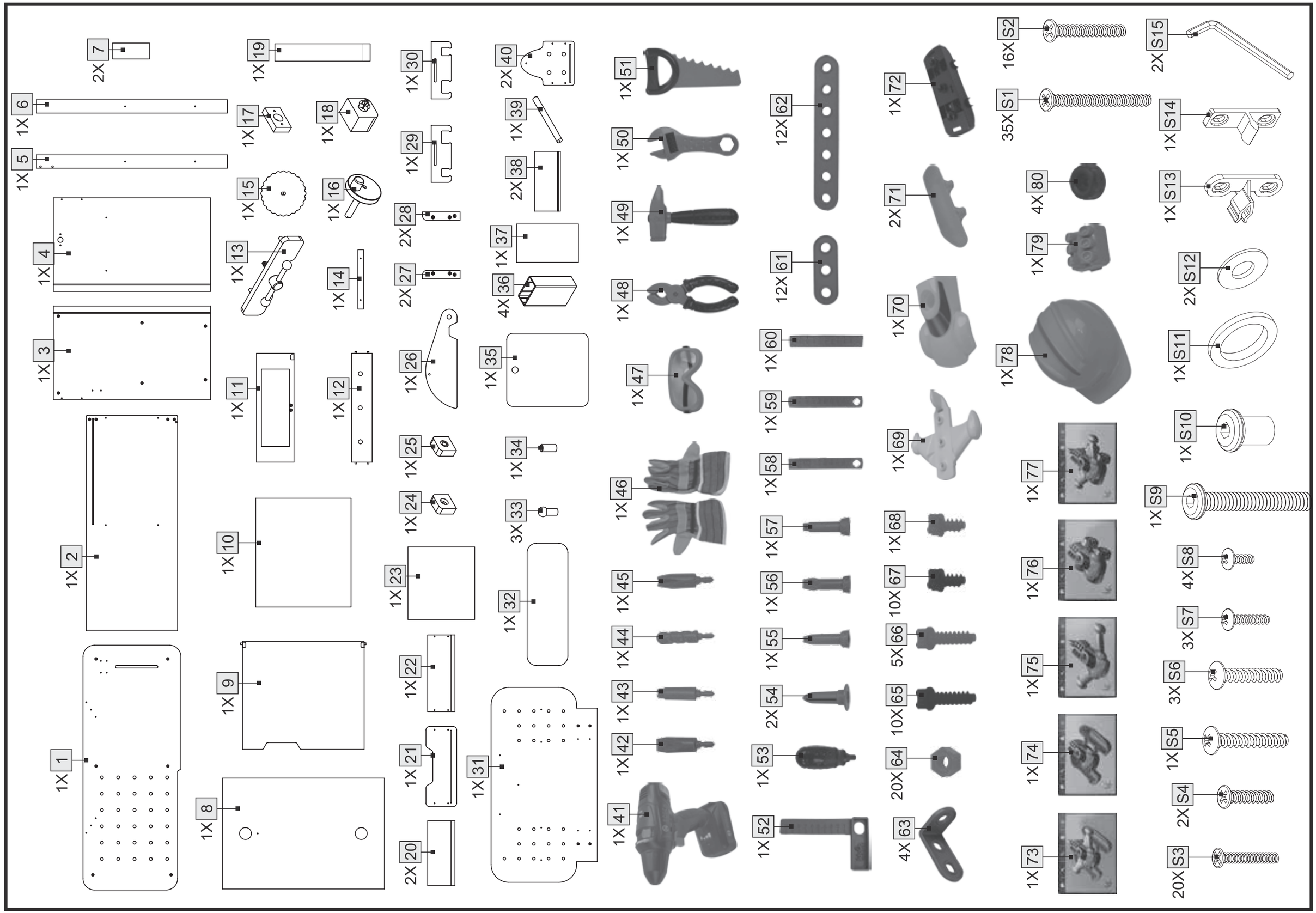
1X 1
1X 2
1X 3
1X 4
1X 5
1X 6
2X 7
1X 8
1X 9
1X 10
1X 11
1X 12
1X 13
1X 14
1X 15
1X 16
1X 17
1X 18
1X 19
2X 20
1X 21
1X 22
1X 23
1X 24
1X 25
1X 26
2X 27
2X 28
1X 29
1X 30
1X 31
1X 32
3X 33
1X 34
1X 35
4X 36
1X 37
2X 38
1X 39
2X 40
1X 41
1X 42
1X 43
1X 44
1X 45
1X 46
1X 47
1X 48
1X 49
1X 50
1X 51
1X 52
1X 53
2X 54
1X 55
1X 56
1X 57
1X 58
1X 59
1X 60
12X 61
12X 62
4X 63
20X 64
10X 65
5X 66
10X 67
1X 68
1X 69
1X 70
2X 71
1X 72
1X 73
1X 74
1X 75
1X 76
1X 77
1X 78
1X 79
4X 80
35X S1
16X S2
20X S3
2X S4
1X S5
3X S6
3X S7
4X S8
1X S9
1X S10
1X S11
2X S12
1X S13
1X S14
2X S15

8734_MONTAGE_ANLEITUNG.indd 3

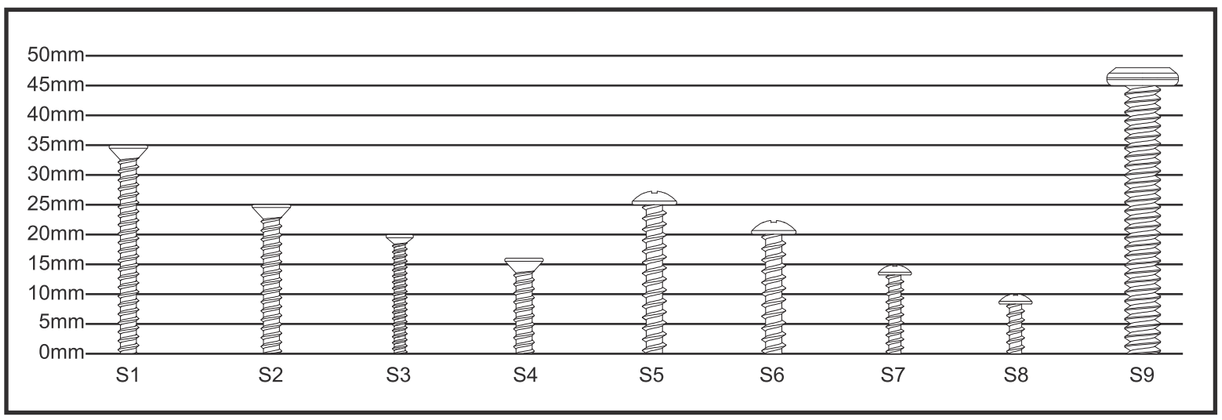

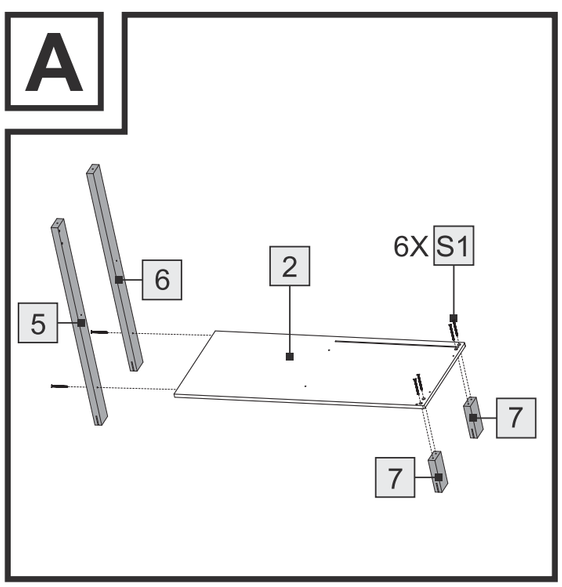

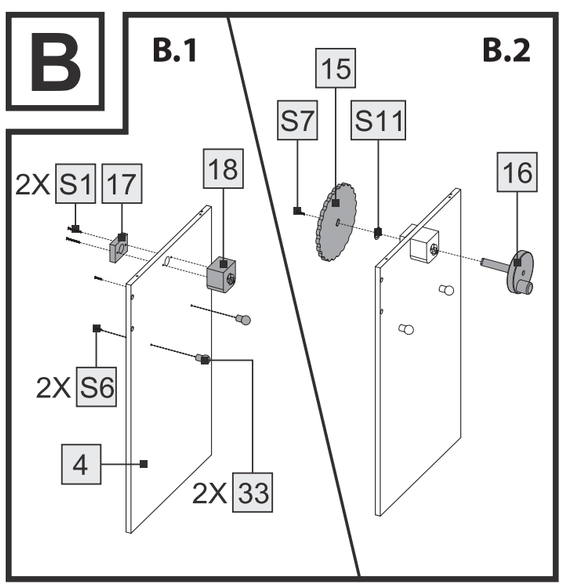

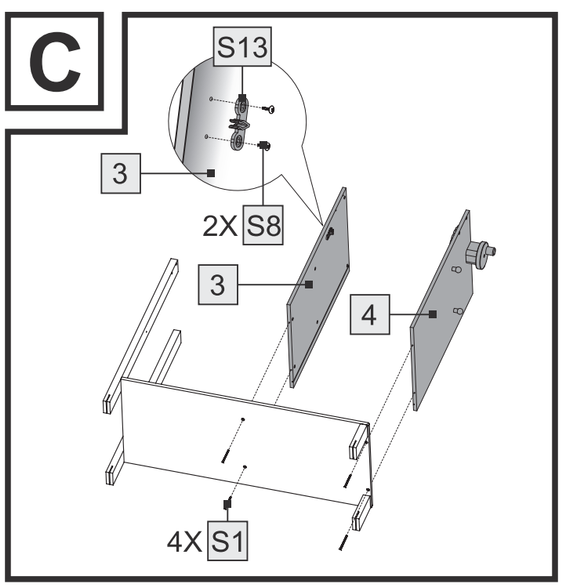

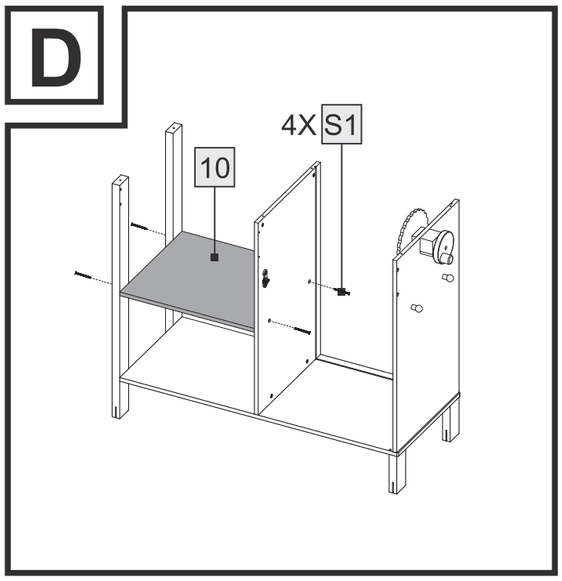

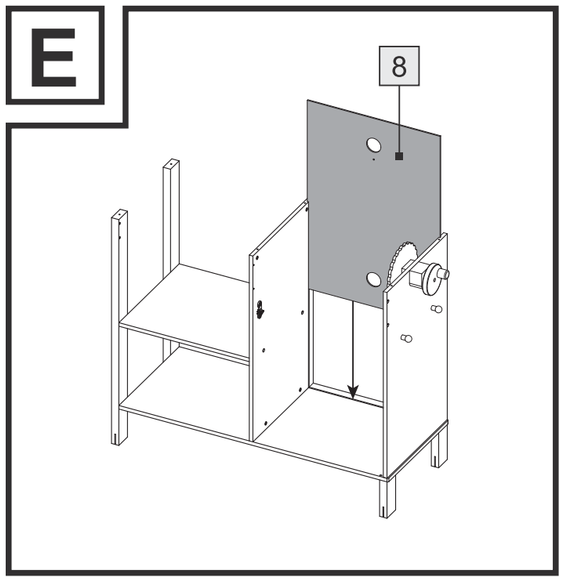

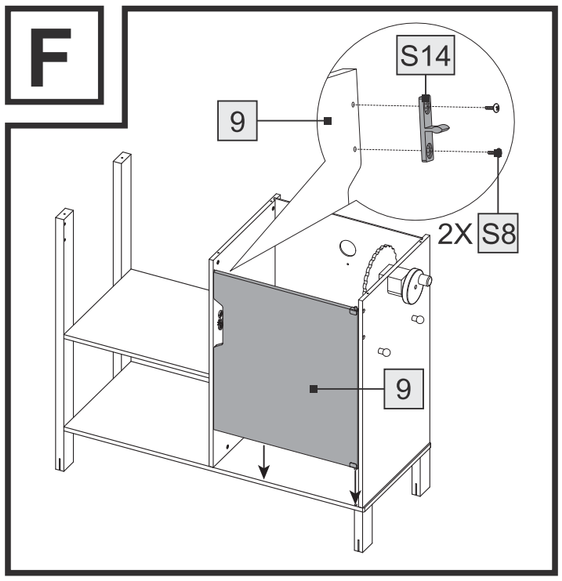

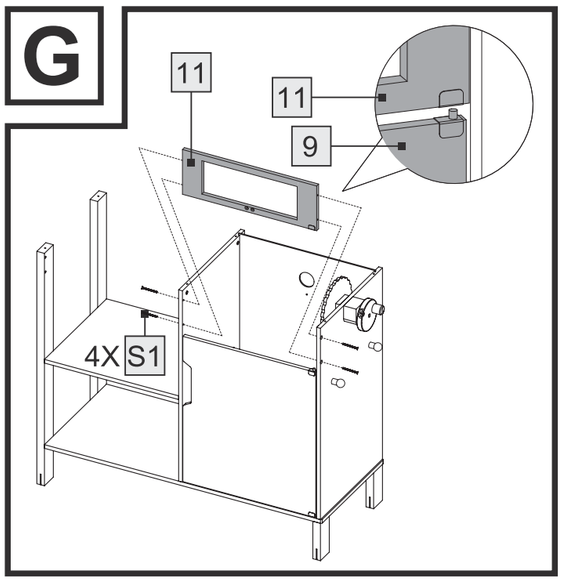

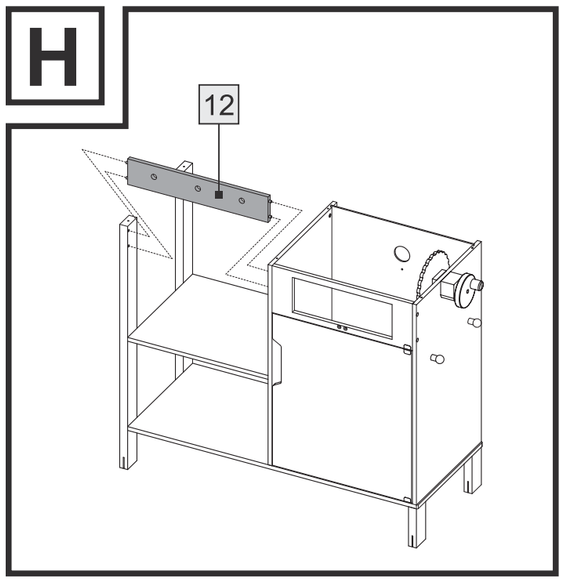

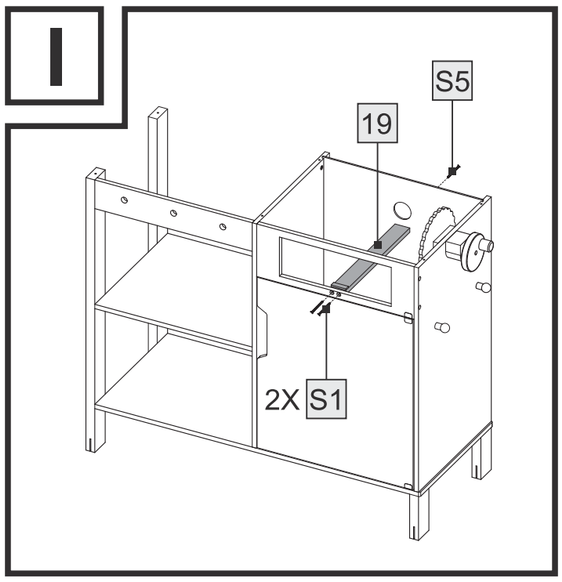

24.07.23 15:02

8734_MONTAGE_ANLEITUNG.indd 4

J

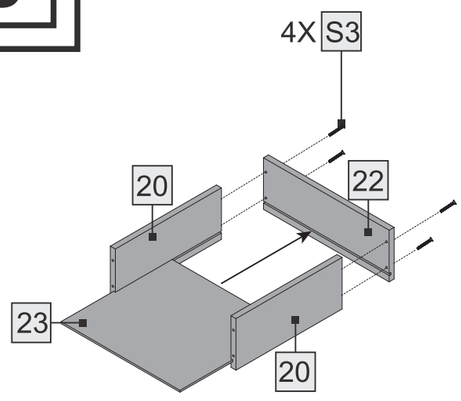

K

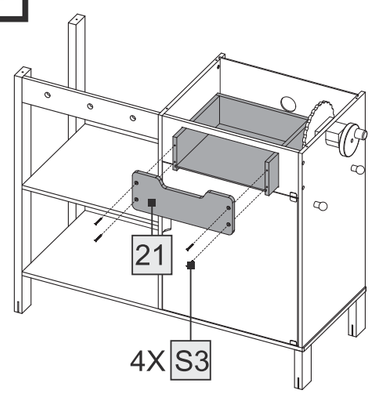

L

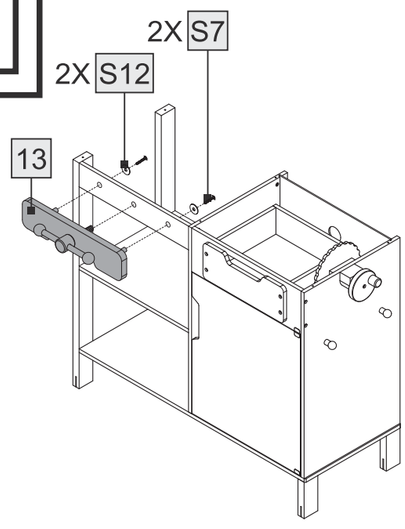

M

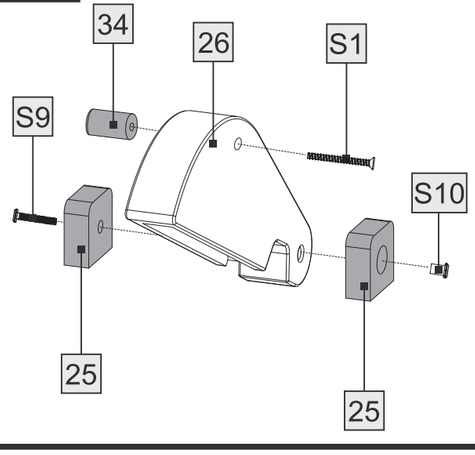

N

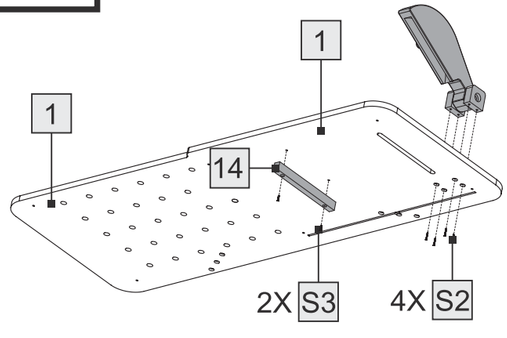

O

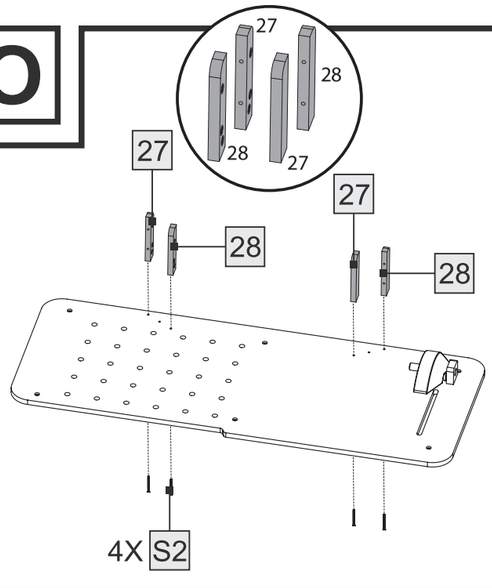

P

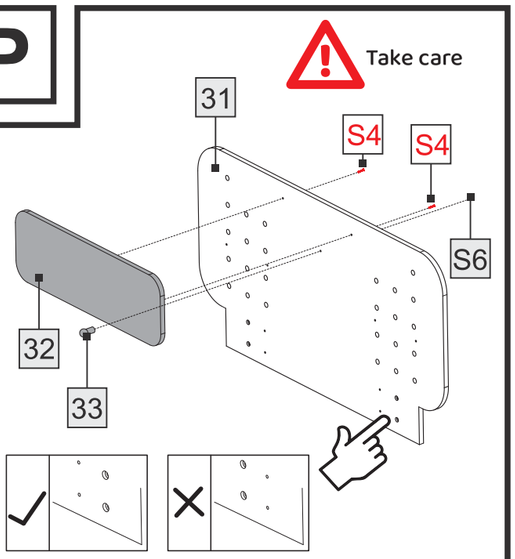

Q

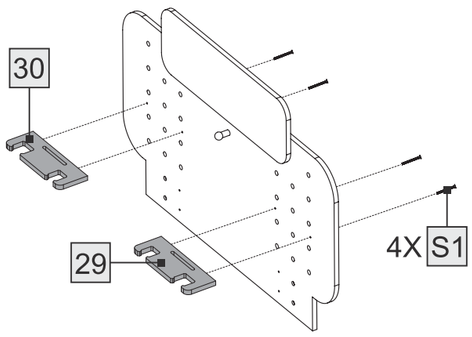

R

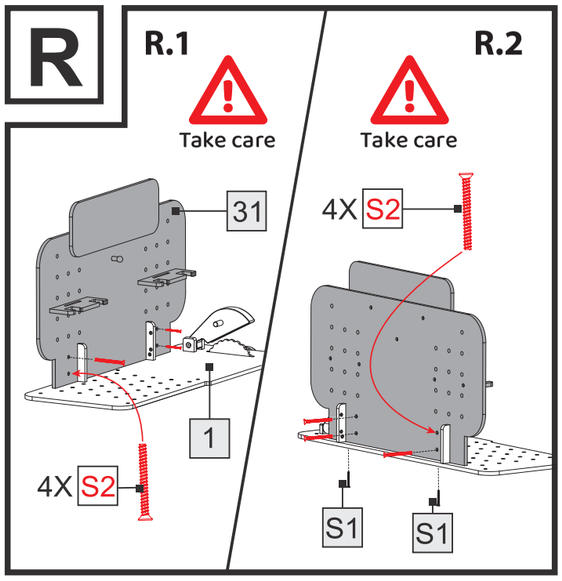

S

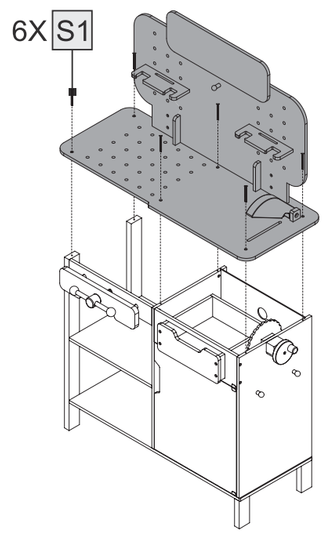

T

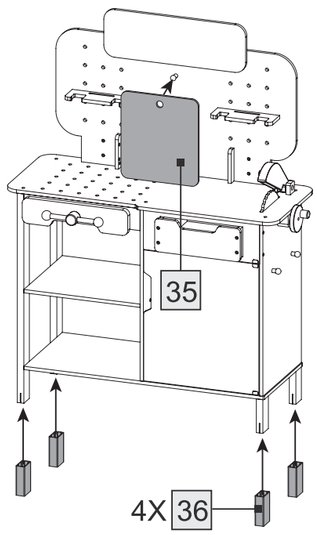

U

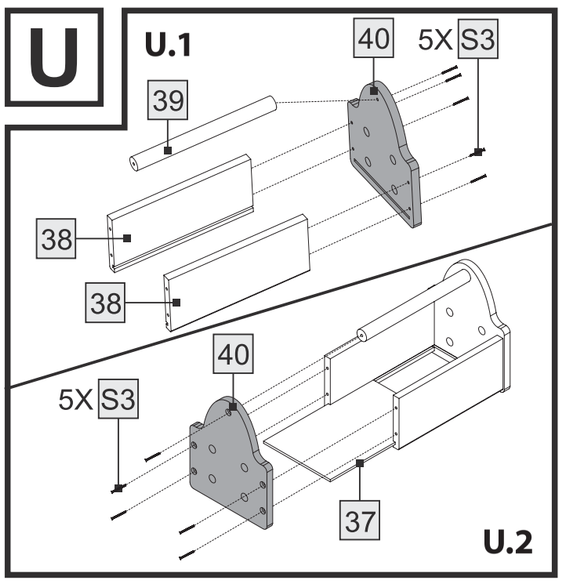

24.07.23 15:02